IP66工业蠕动泵

型号：HPN300

流量范围：0.0053-1808mL/min

防护等级：IP66

产品简介

- 整机外壳防护等级IP66，专为工业环境设计，机身具备6种密封结构，无惧各种恶劣湿热环境，确保设备长期稳定运行。
- 3.2英寸彩色液晶屏结合常用按键，操作方便。
- 动画显示运行状态，流量、转速同屏显示。
- 支持流量校准和在线微调功能。。
- 多种外控方式轻松满足远程控制要求。
- 支持RS485通信，标准Modbus通信协议（RTU模式），满足各种应用。
- 支持按键锁功能，锁定时间可调。

智能运行系统

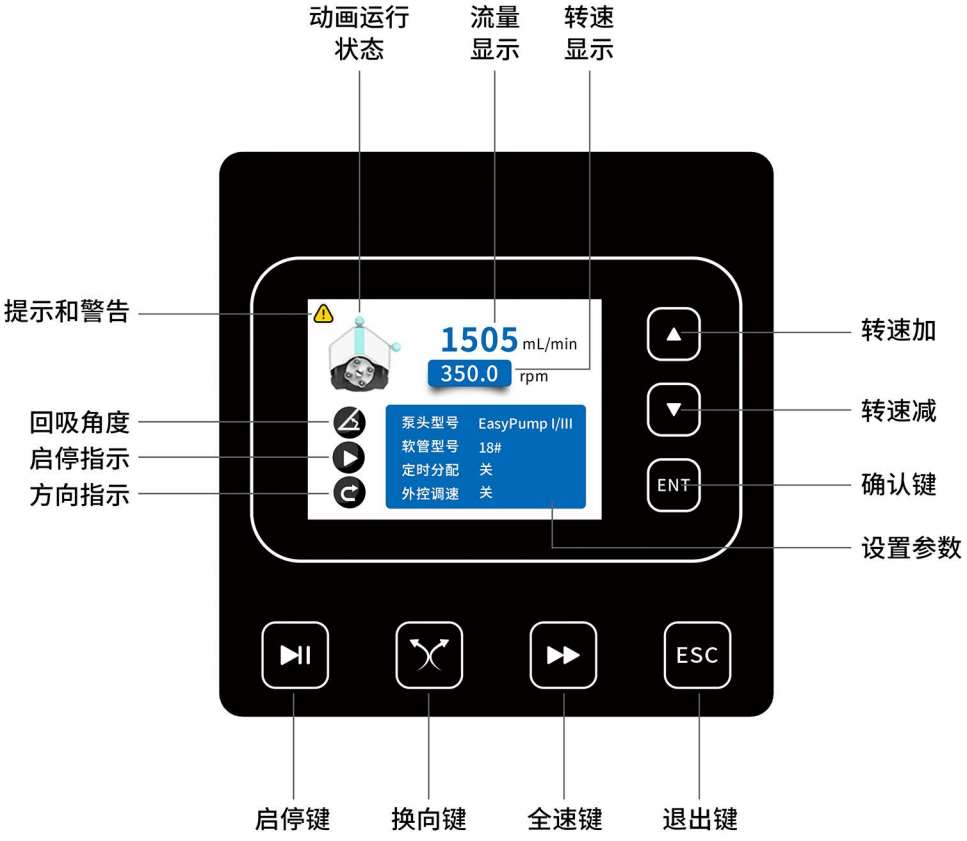
动画运行状态
流量显示
转速显示
提示和警告
回吸角度
启停指示
方向指示
1505 mL/min
350.0 rpm
泵头型号 EasyPump I/III
软管型号 18#
定时分配 关
外控调速 关
转速加
转速减
确认键
设置参数
ENT
ESC
启停键
换向键
全速键
退出键

适用泵头

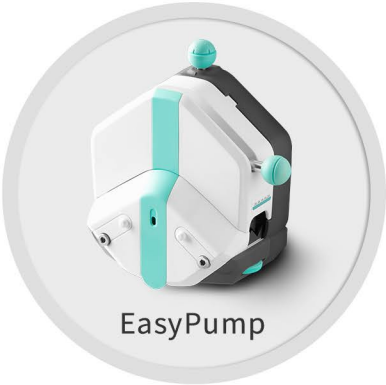

泵头型号	软管	内径x壁厚(mm)	mL/r	流量范围(mL/min) (转速0.1-350rpm)	软管承压(Mpa)		重量(kg)
					间断	连续	
单通道 EasyPump I/III	13#	0.8x1.6	0.053	0.0053-19	0.27	0.17	0.6
	14#	1.6x1.6	0.27	0.027-95			
	19#	2.4x1.6	0.55	0.055-193			
	16#	3.2x1.6	0.933	0.0933-327			
	25#	4.8x1.6	1.967	0.1967-688	0.24	0.14	
	17#	6.4x1.6	3.333	0.3333-1167	0.14	0.10	
	18#	7.9x1.6	4.3	0.43-1505	0.10	0.07	
单通道 EasyPump II/IV	15#	4.8x2.4	1.8	0.18-630	0.27	0.17	
	24#	6.4x2.4	2.733	0.2733-957			
	35#	7.9x2.4	3.833	0.3833-1342	0.24	0.14	
	36#	9.6x2.4	5.167	0.5167-1808			
双通道 EasyPump V/VI	13#	0.8x1.6	0.053	0.0053-19	0.27	0.17	
	14#	1.6x1.6	0.27	0.027-95			
	19#	2.4x1.6	0.55	0.055-193			
	16#	3.2x1.6	0.933	0.0933-327			
	25#	4.8x1.6	1.967	0.1967-688	0.24	0.14	

尺寸图（单位：mm）

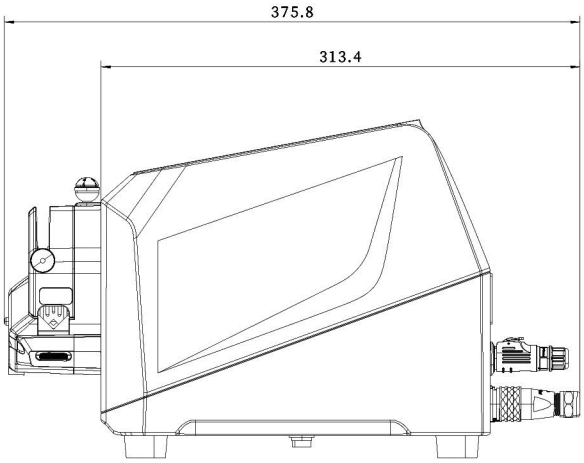

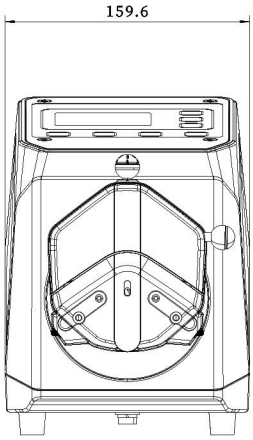

技术参数

执行标准	GB/T4208-2017，Q/BSC01-2019
外壳材质	铝合金
转速范围	0.1-350转/分钟
转速调节分辨率	0.1转/分钟
显示方式	3.2英寸真彩色液晶屏
操控方式	机械按键控制，外部信号控制，通信控制
工作模式	传输模式，定时分配
传输模式	按照设定的转速连续运行（同屏显示流量）
定时分配	设置定时时间，重复次数，间隔时间，按照设定的参数运行后自动停止
定时分配时间范围	0.1秒-9999小时
间隔时间范围	0.1秒-9999小时
分配次数	1-9999次，0为无限次
回吸角度设置	0-360度
通信接口	RS485
通信协议	Modbus协议（RTU模式）
外控调速信号	外控调速信号：0-5V，0-10V，4-20mA（任选）
外控信号输入	有源开关量信号（5-24V）控制启停，方向，全速；无源开关量信号控制启停
外控信号类型	脉冲和电平模式可选
信号输出	集电极开路输出运行状态
开盖停机功能	防止误操作，保护用户安全（适配带开盖停功能泵头时起作用）
按键锁功能	锁定时间设置范围5秒-60秒
驱动器尺寸	269mmx160mmx221mm(长x宽x高)
驱动器重量	5.9Kg
适用电源	AC110-220V±10%，50/60Hz
额定功率	80W
工作温度	0-40°C
工作湿度	＜100%
防护等级	IP66

IP防护等级说明

IP[XX]

固体		水	
0	无防护	无防护	0
1	固定异物直径大于50mm	垂直滴水	1
2	固定异物直径大于12mm	15°滴水	2
3	固定异物直径大于2.5mm	淋水	3
4	固定异物直径大于1.0mm	溅水	4
5	防尘	喷水	5
6	尘密	猛烈喷水	6
		短时间浸水	7
		连续浸水	8